安全技术
专为您的市场设计

向您介绍我们为中国市场推出的
全系列产品



SIL2 PLd CERTIFIED

IEC TS 61496-5 certified

INXPECT 中国版

INXPECT
SAFETY STUDIO



一套完整的安全雷达系统

具有灵活性、模块化和可扩展性

Inxpect安全雷达系统由一个控制单元和多达六个雷达传感器组成：高度灵活，适用于从简单到复杂的各种场景。

得益于用户友好的 Inxpect Safety Studio 软件，系统配置快速且简便。

引导式验证程序和配置报告的简单生成使每次安装都得以轻松完成。

INXPECT
控制单元



INXPECT
安全雷达
传感器

距离和角度等目标信息始终实时提供

Inxpect Safety Studio 允许设置多达32种不同的配置，以便实时动态选择。

可编程静音功能：配置可临时静音的传感器组，使操作员能够根据生产需要安全进入危险区域的部分区域。

雷达传感器

SIL2 PLd CERTIFIED

IEC TS 61496-5 certified



SIL2/PLd 安全雷达产品

侵入防护

重启防护

	垂直角度覆盖	视场 (FOV)	检测区域数量	敏感防护设备功能	附加功能
S821A-X1	20°	经典型 通道型	4	侵入防护 重启防护	-
S823A-X1	12°	经典型 通道型	4	侵入防护 重启防护	-
S822A-V1	最大90°	长方体	1	重启防护	-
S822A-B1	最大90°	长方体	1	侵入防护	-
S822A-C2	最大90°	经典型 通道型 长方体	2	侵入防护 重启防护	-
S822A-C4	最大90°	经典型 通道型 长方体	4	侵入防护 重启防护	-
S821A-X2	20°	经典型 通道型	4	侵入防护 重启防护	定制目标 检测
S823A-X2	12°	经典型 通道型	4	侵入防护 重启防护	定制目标 检测

控制单元



可选不同类型通讯接口

数字量 输入/输出

薄型

	C821A-P1	C822A-CC	C823A-CC
通讯接口	**PROFIsafe+MODBUS**	**MODBUS**	**-**
配置接口	**Ethernet + USB**	**Ethernet + USB**	**USB**
检测区域的动态设置	多达 **32** 动态配置	多达 **8** 动态配置	多达 **8** 动态配置

让我们来看看 每个传感器的视场

PLd 雷达传感器 | 5m距离

S821A-X1

经典型

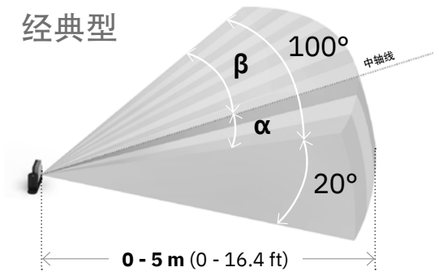

α: *0°-50°* **β**: *0°-50°*

通道型

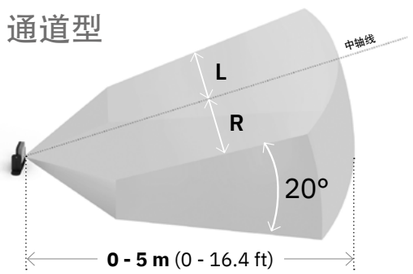

L + **R** ≥ *20 cm*

S823A-X1

经典型

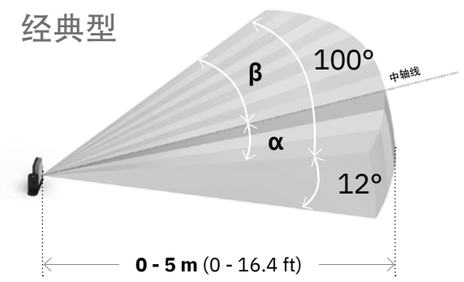

α: *0°-50°* **β**: *0°-50°*

通道型

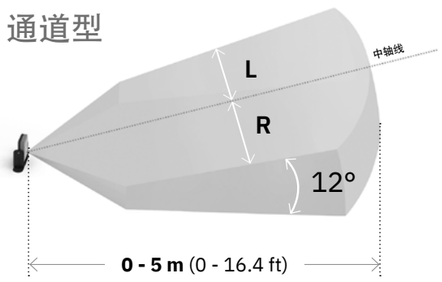

L + **R** ≥ *20 cm*

S822A-V1

存在检测

监控危险区域，防止操作员仍在区域内时机器意外启动。

安装高度 250 cm 至 300 cm (自参考平面).
长度和宽度 -200 cm 至 +200 cm (最小 50 cm)

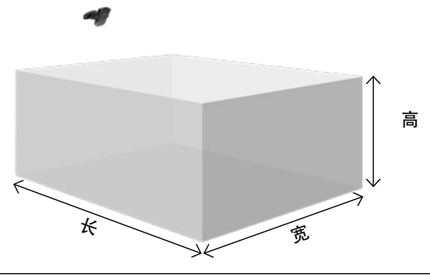

S822A-B1

侵入防护

将我们的雷达作为一道虚拟屏障，守护危险区域。

安装高度 100 cm 至 250 cm (自参考平面).
宽度: -10 cm, + 10 cm (固定). 最大长度: 4 m

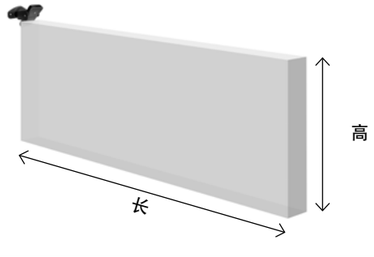

S822A-C4 S822A-C2

长方体

新型传感器配置极其灵活，旨在覆盖广泛的应用场景。确保您的系统实现最高生产率和操作员安全。

从未如此简单。快来试试吧!

形状可自由调整：打造最适合您应用的长方体（最多可创建4个长方体）。

S822A-C2 (2个长方体)
S822A-C4 (4个长方体)

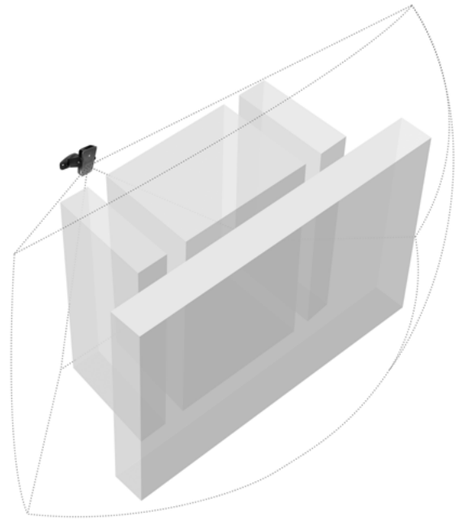

最小长方体尺寸: 50cm(长) x 50cm(宽) x 100cm(高)
最大距离: 5 m
除了长方体形状外，您还可以选择经典形状或通道形状。

PLd 雷达传感器 | 9m距离

S821A-X2

经典型

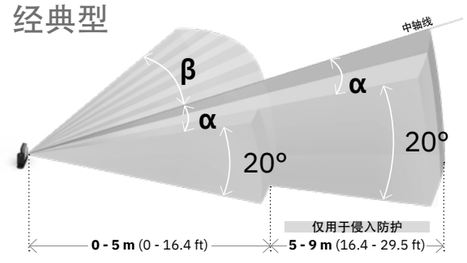

[0-5 m] **α**: *0°-50°* **β**: *0°-50°*
[5-9 m] **α**: *0°-20°* **β**: *0°-20°*

通道型

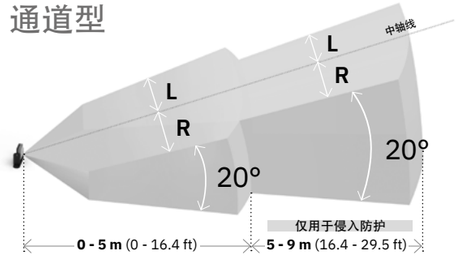

[0-5 m] **L** + **R** ≥ *20 cm*
[5-9 m] **L** + **R** ≥ *30 cm*

S823A-X2

经典型

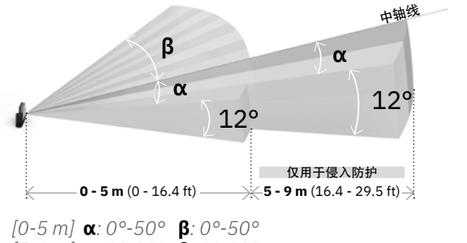

[0-5 m] **α**: *0°-50°* **β**: *0°-50°*
[5-9 m] **α**: *0°-20°* **β**: *0°-20°*

通道型

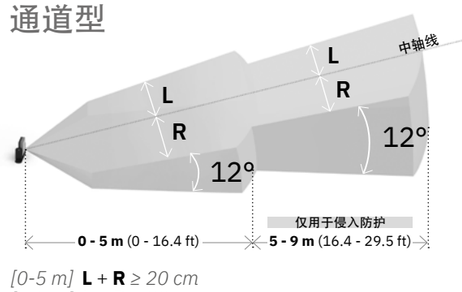

[0-5 m] **L** + **R** ≥ *20 cm*
[5-9 m] **L** + **R** ≥ *30 cm*

INXPECT 中国版

SIL2 PLd CERTIFIED

IEC TS 61496-5 certified

S821A-X1



中国版

PLd 雷达传感器 5M距离 | 通道型 FOV



安全参数:

- SIL2 (IEC 61508)
- PLd, Cat. 3 (ISO 13849)
- Performance Class D (IEC/TS 62998-1)

英斯讶特（北京）电子有限公司 - 保留所有权利. - inxpect.com.cn - hello-china@inxpect.com
由 Inxpect 在意大利设计制造，仅面向中国市场。技术规格如有变更，恕不另行通知。所有图片仅供参考。

S821A-X1

通道型 FOV

S821A-X1 传感器具有高级的FOV, 用户可以选择是使用对称FOV、非对称FOV(相对于传感器的中心轴的非对称角度)还是通道FOV(在应用需要的地方切断侧面)。越来越多的模块化适用于更多工业应用！

传感器执行以下主要功能:

- **运动和场景分析**
- **与控制单元通信并处理运动数据和诊断信息**
- **静态物体检测：此选项允许检测已激活重启防护安全功能的区域中的静态物体。这样做可以防止机器在该区域出现障碍物时重新启动。**

4个独立检测区域
可自由调整角度 (10°-100°)
最大检测距离总长度 5 m 。

经典型 FOV α = β 或 α ≠ β

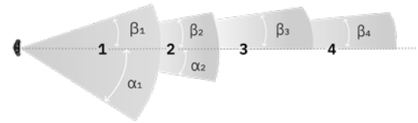

每个区域的大小在 10° 到 100° 的范围内以 5° 增量动态调整 。

通道 FOV L = R 或 L ≠ R

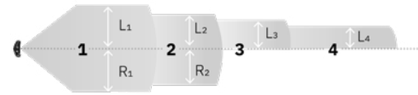

检测区域 **0 - 5m** [最小设定距离: 0.2m]
水平面: 10-100°
垂直面: 20°

经典型 FOV
(具有对称或不对称形状)

α: 0°-50° β: 0°-50°

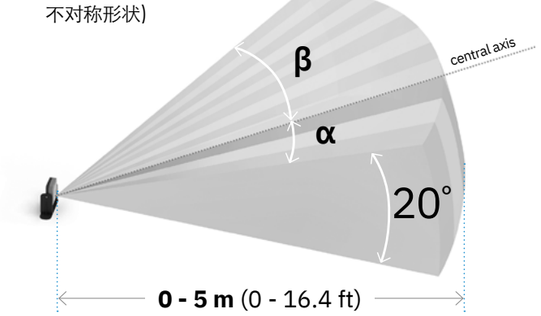

通道型 FOV
(具有对称或不对称形状)

L + R ≥ 20cm

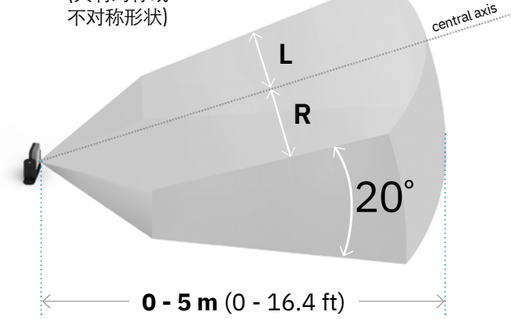

Part No. **CHN0302180.5A0**

5m 检测距离 | **4s** 重启延时 | **2 m/s** 最大目标速度 | **20°** 垂直面

技术规格

频率	毫米波 V-波段: 60 GHz
连接	两 5 针 M12 接头 (1 阳 和 1 阴)
CAN 总线终端器	120 Ω (另外购买，与终端连接器一起安装)
供电	12 V dc ± 20%, 通过控制单元供电
功耗	2.2 W
防护等级	IP67
工作温度	从 -30 至+60 °C (-22 至 +140 °F)
外壳材料	传感器: PA66 | 支架: PA66 和玻璃纤维 (GF)

3 轴支架:
传感器可以在三个轴上旋转(x, y, z).

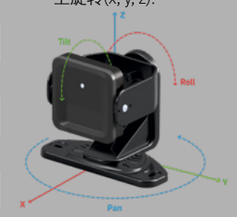

英斯讶特（北京）电子有限公司 - 保留所有权利. - inxpect.com.cn - hello-china@inxpect.com
由 Inxpect 在意大利设计制造，仅面向中国市场。技术规格如有变更，恕不另行通知。所有图片仅供参考。

INXPECT 中国版

SIL2 PLd CERTIFIED

IEC TS 61496-5 certified

S823A-X1



中国版

PLd 雷达传感器 5M距离 | 垂直面 FOV 12°



安全参数:

- SIL2 (IEC 61508)
- PLd, Cat. 3 (ISO 13849)
- Performance Class D (IEC/TS 62998-1)

英斯湃特（北京）电子有限公司 - 保留所有权利. - inxpect.com.cn - hello-china@inxpect.com
由 Inxpect 在意大利设计制造，仅面向中国市场。技术规格如有变更，恕不另行通知。所有图片仅供参考。

S823A-X1

垂直面 FOV 12°

S823A-X1 作为一个高级的FOV, 垂直角度覆盖范围仅为12°(而不是以前的传感器中的20°)，使其成为自动导引车（AGV）适应性最强的传感器。

传感器执行以下主要功能:

- **运动和场景分析**
- **与控制单元通信并处理运动数据和诊断信息**
- **静态物体检测：此选项允许检测已激活重启防护安全功能的区域中的静态物体。这样做可以防止机器在该区域出现障碍物时重新启动。**

检测区域 **0 - 5m** [最小设定距离: 0.2m]
水平面: 10-100°
垂直面: 12°

经典型 FOV (具有对称或不对称形状) α: 0°-50° β: 0°-50°

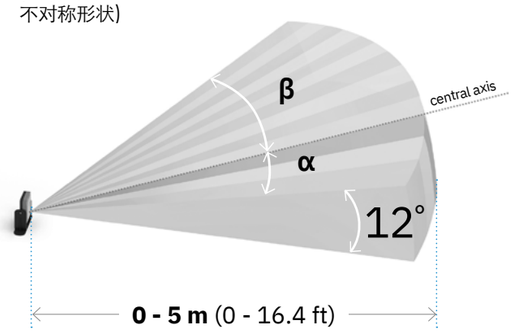

通道型 FOV (具有对称或不对称形状) L + R ≥ 20cm

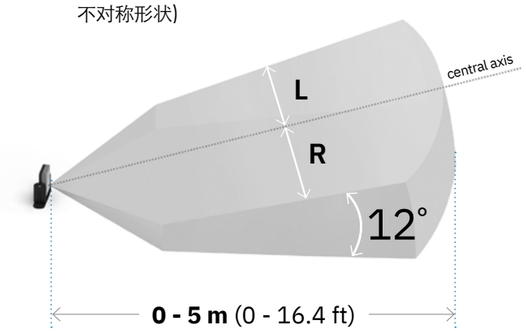

4 个独立检测区域
可自由调整角度 (10°-100°)
最大检测距离总长度 5m 。

经典型 FOV α = β 或 α ≠ β

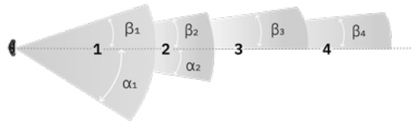

每个区域的大小在 10° 到 100° 的范围内以 5° 增量动态调整 。

经典型 FOV L = R 或 L ≠ R

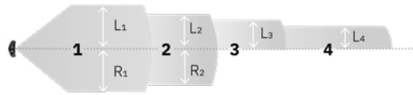

Part No. **CHN0306080.5A0**

5m 检测距离 | **4s** 重启延时 | **2 m/s** 最大目标速度 | **12°** 垂直面

技术规格

频率	毫米波 V-波段: 60 GHz
连接	两 5 针 M12 接头 (1 阳 和 1 阴)
CAN 总线终端器	120 Ω (另外购买，与终端连接器一起安装)
供电	12 V dc ± 20%, 通过控制单元供电
功耗	2.2 W
防护等级	IP67
工作温度	从 -30 至+60 °C (-22 至 +140 °F)
外壳材料	传感器: PA66 | 支架: PA66 和玻璃纤维 (GF)

3 轴支架:
传感器可以在三个轴上旋转(x, y, z).



英斯湃特（北京）电子有限公司 - 保留所有权利. - inxpect.com.cn - hello-china@inxpect.com
由 Inxpect 在意大利设计制造，仅面向中国市场。技术规格如有变更，恕不另行通知。所有图片仅供参考。

INXPECT 中国版

SIL2 PLd CERTIFIED

IEC TS 61496-5 certified

S822A-V1



中国版

PLd 雷达传感器 | 重启防护



安全参数:

- SIL2 (IEC 61508)
- PLd, Cat. 3 (ISO 13849)
- Performance Class D (IEC/TS 62998-1)

英斯汗特（北京）电子有限公司 - 保留所有权利. - inxpect.com.cn - hello-china@inxpect.com
由 Inxpect 在意大利设计制造，仅面向中国市场。技术规格如有变更，恕不另行通知。所有图片仅供参考。

S822A-V1

重启防护

新型 **S822A-V1** 传感器专为存在检测功能而设计。
它极其可靠，极易配置（只需要 3 个参数）并为操作员提供最大的安全性，同时显著提高生产率。

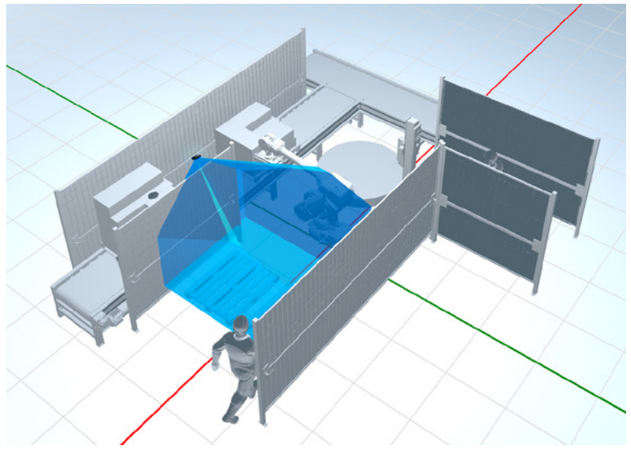

重启防护

监控危险区域, 防止操作员仍在其中时设备 意外启动。

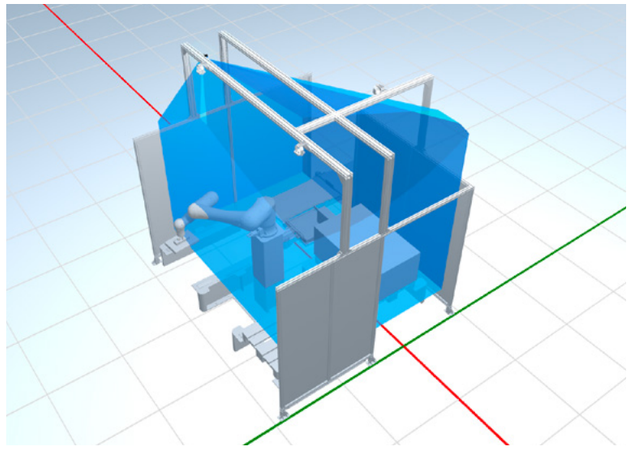

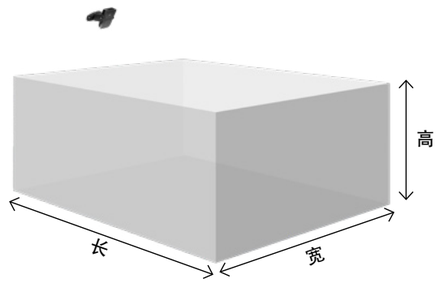

易于安装
配置只需要 3 个参数:**高度, 长度 和 宽度**

安装高度 250 cm 至 300 cm (从参考平面). 宽度 -200 cm 至 +200 cm (最小 50 cm).

Part No. **CHN0307083.1A0**

4m 传感器范围

1.6 m/s 最大目标速度

90° 垂直面最大角度

易于 安装

技术规格

频率	毫米波 V-波段: 60 GHz
连接	两 5 针 M12 接头 (1 阳 和 1 阴)
CAN 总线终端器	120 Ω (另外购买，与终端连接器一起安装)
供电	12 V dc ± 20%, 通过控制单元供电
功耗	2.6 W
防护等级	IP67
工作温度	从 -30 至+60 °C (-22 至 +140 °F)
外壳材料	传感器: PA66 | 支架: PA66 和玻璃纤维 (GF)

3 轴支架:
传感器可以在三个轴上旋转(x, y, z).

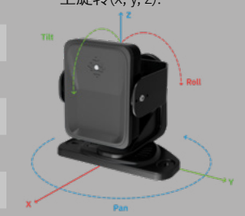

英斯汗特（北京）电子有限公司 - 保留所有权利. - inxpect.com.cn - hello-china@inxpect.com
由 Inxpect 在意大利设计制造，仅面向中国市场。技术规格如有变更，恕不另行通知。所有图片仅供参考。

INXPECT 中国版

SIL2 PLd CERTIFIED

IEC TS 61496-5 certified

S822A-B1



中国版

PLd 雷达传感器 | 侵入防护

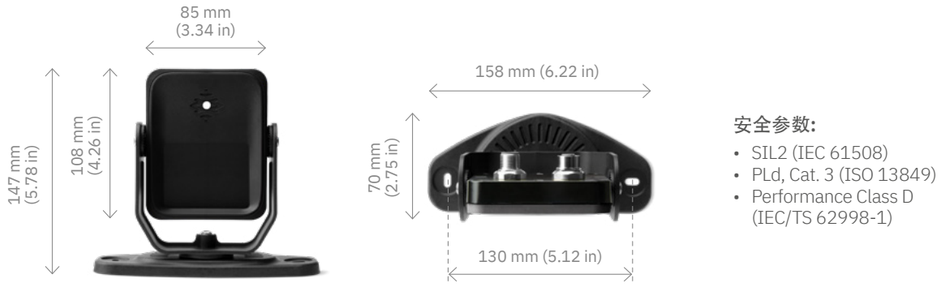

安全参数:

- SIL2 (IEC 61508)
- PLd, Cat. 3 (ISO 13849)
- Performance Class D (IEC/TS 62998-1)

英斯洱特（北京）电子有限公司 - 保留所有权利. - inxpect.com.cn - hello-china@inxpect.com
由 Inxpect 在意大利设计制造，仅面向中国市场。技术规格如有变更，恕不另行通知。所有图片仅供参考。

S822A-B1

侵入防护

新型 **S822A-B1** 传感器专为侵入防护功能而设计。

借助这款传感器，您可以在许多应用中轻松、立即地执行门禁控制。事实上，它只需配置两个参数，设置过程非常简单。

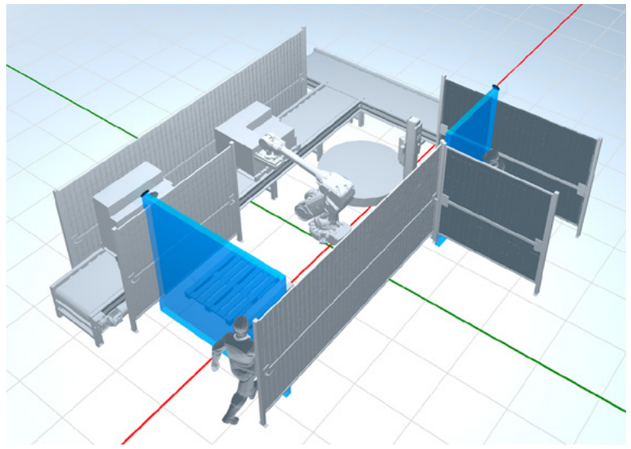

侵入防护

使用我们的雷达作为虚拟围栏，保护危险区域的访问。

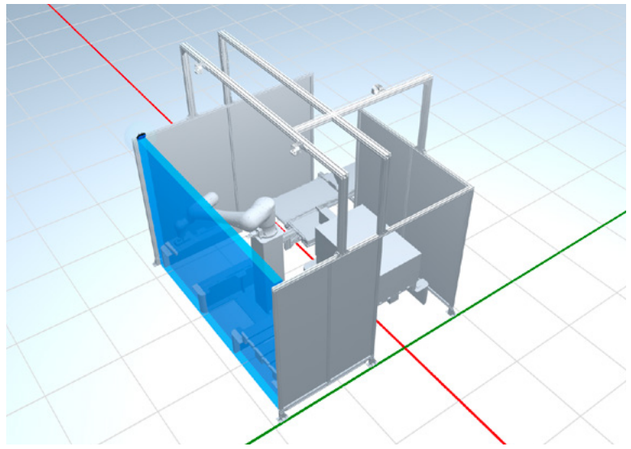

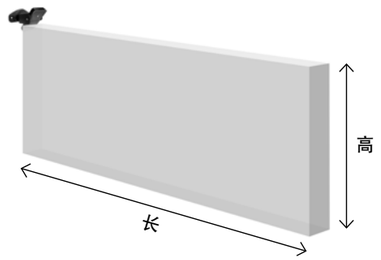

易于安装
配置只需要 2 个参数: **高度** 和 **长度**

安装高度 *100 cm* 至 *250 cm* (从参考平面). 宽度: *-10 cm, + 10 cm* (固定). 最大长度: *4m*.

Part No. **CHN0307084.1A0**

4m 传感器范围

1.6 m/s 最大目标速度

90° 垂直面最大角度

易于安装

技术规格

频率	毫米波 V-波段: 60 GHz
连接	两 5 针 M12 接头 (1 阳 和 1 阴)
CAN 总线终端器	120 Ω (另外购买，与终端连接器一起安装)
供电	12 V dc ± 20%, 通过控制单元供电
功耗	2.6 W
防护等级	IP67
工作温度	从 -30 至+60 °C (-22 至 +140 °F)
外壳材料	传感器: PA66 | 支架: PA66 和玻璃纤维 (GF)

3 轴支架:
传感器可以在三个轴上旋转(x, y, z).

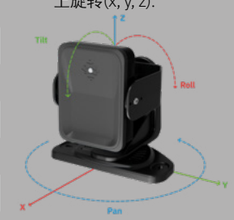

英斯洱特（北京）电子有限公司 - 保留所有权利. - inxpect.com.cn - hello-china@inxpect.com
由 Inxpect 在意大利设计制造，仅面向中国市场。技术规格如有变更，恕不另行通知。所有图片仅供参考。

INXPECT 中国版

SIL2 PLd CERTIFIED

IEC TS 61496-5 certified

S822A-C2



中国版

PLd 雷达传感器 | 2 个长方体



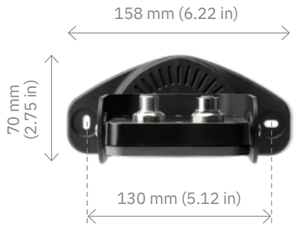

安全参数:

- SIL2 (IEC 61508)
- PLd, Cat. 3 (ISO 13849)
- Performance Class D (IEC/TS 62998-1)

英斯讶特（北京）电子有限公司 - 保留所有权利. - inxpect.com.cn - hello-china@inxpect.com
由 Inxpect 在意大利设计制造，仅面向中国市场。技术规格如有变更，恕不另行通知。所有图片仅供参考。

S822A-C2

2 个长方体

新型 **S822A-C2** 传感器具有高度可配置性，旨在满足各种应用需求。确保您的系统实现最高生产效率并确保操作人员安全从未如此轻松。立即体验！

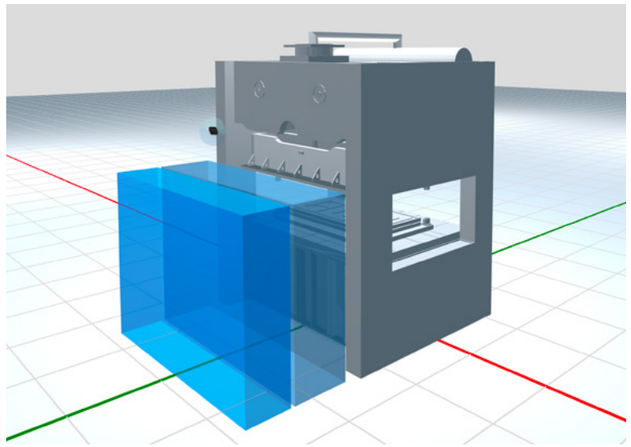

配置最多2个长方体

可自由调整形状：
最多可创建 2 个最适合您应用场景的长方体。S822A-C2（2 个长方体）

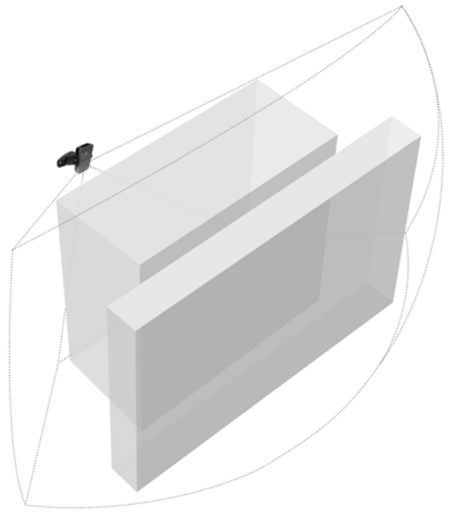

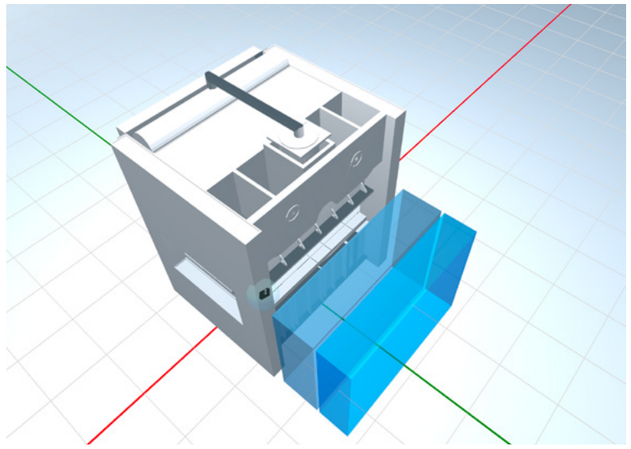

长方体的最小尺寸: 50 x 50 x 100 cm (h) 最大长度: 5 m
除了长方体形状外，您还可以选择经典形状或通道形状。

Part No. **CHN0307082.1A2**

5m 传感器范围

1.6 m/s 最大目标速度

90° 垂直面最大角度

2 长方体

技术规格

频率	毫米波 V-波段: 60 GHz
连接	两 5 针 M12 接头 (1 阳 和 1 阴)
CAN 总线终端器	120 Ω (另外购买，与终端连接器一起安装)
供电	12 V dc ± 20%, 通过控制单元供电
功耗	2.6 W
防护等级	IP67
工作温度	从 -30 至+60 °C (-22 至 +140 °F)
外壳材料	传感器: PA66 | 支架: PA66 和玻璃纤维 (GF)

3 轴支架:
传感器可以在三个轴上旋转(x, y, z).

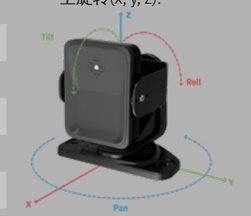

英斯讶特（北京）电子有限公司 - 保留所有权利. - inxpect.com.cn - hello-china@inxpect.com
由 Inxpect 在意大利设计制造，仅面向中国市场。技术规格如有变更，恕不另行通知。所有图片仅供参考。

INXPECT 中国版

SIL2 PLd CERTIFIED

IEC TS 61496-5 certified

S822A-C4



中国版

PLd 雷达传感器 | 4 个长方体



安全参数:

- SIL2 (IEC 61508)
- PLd, Cat. 3 (ISO 13849)
- Performance Class D (IEC/TS 62998-1)

英斯湃特（北京）电子有限公司 - 保留所有权利. - inxpect.com.cn - hello-china@inxpect.com
由 Inxpect 在意大利设计制造，仅面向中国市场。技术规格如有变更，恕不另行通知。所有图片仅供参考。

S822A-C4

4 个长方体

新型 **S822A-C4** 传感器具有高度可配置性，旨在满足各种应用需求。确保您的系统实现最高生产效率并确保操作人员安全从未如此轻松。立即体验！

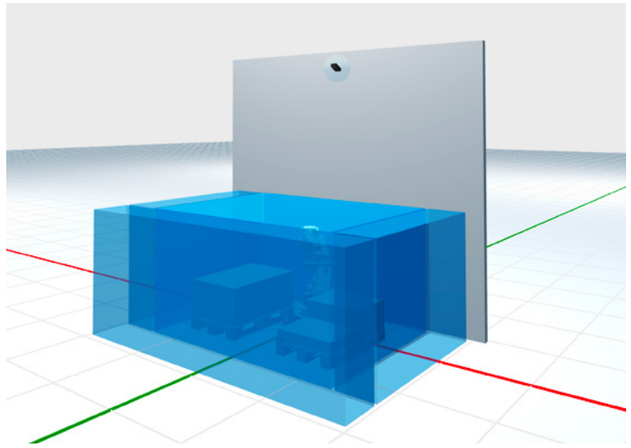

配置最多4个长方体

可自由调整形状：
最多可创建 4 个最适合您应用场景的长方体。S822A-C4（4 个长方体）

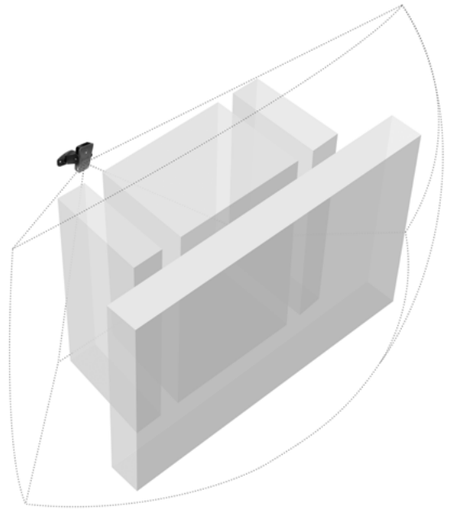

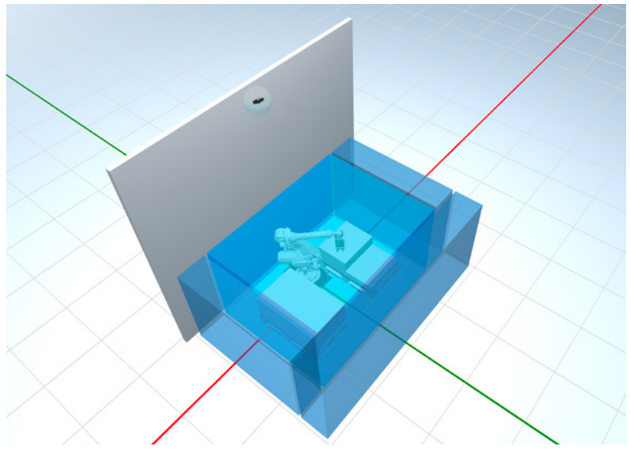

长方体的最小尺寸: 50 x 50 x 100 cm (h) 最大长度: 5 m
除了长方体形状外，您还可以选择经典形状或通道形状。

Part No. **CHN0307082.1A0**

5m 传感器范围

1.6 m/s 最大目标速度

90° 垂直面最大角度

4 长方体

技术规格

频率	毫米波 V-波段: 60 GHz
连接	两 5 针 M12 接头 (1 阳 和 1 阴)
CAN 总线终端器	120 Ω (另外购买，与终端连接器一起安装)
供电	12 V dc ± 20%, 通过控制单元供电
功耗	2.6 W
防护等级	IP67
工作温度	从 -30 至+60 °C (-22 至 +140 °F)
外壳材料	传感器: PA66 | 支架: PA66 和玻璃纤维 (GF)

3 轴支架:
传感器可以在三个轴上旋转(x, y, z).

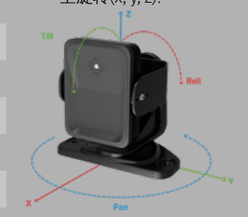

英斯湃特（北京）电子有限公司 - 保留所有权利. - inxpect.com.cn - hello-china@inxpect.com
由 Inxpect 在意大利设计制造，仅面向中国市场。技术规格如有变更，恕不另行通知。所有图片仅供参考。

INXPECT 中国版

SIL2 PLd CERTIFIED

IEC TS 61496-5 certified

S821A-X2



中国版

PLd 雷达传感器 9m距离 | 通道型 FOV



安全参数:

- SIL2 (IEC 61508)
- PLd, Cat. 3 (ISO 13849)
- Performance Class D (IEC/TS 62998-1)

英斯湃特（北京）电子有限公司 - 保留所有权利. - inxpect.com.cn - hello-china@inxpect.com
由 Inxpect 在意大利设计制造，仅面向中国市场。技术规格如有变更，恕不另行通知。所有图片仅供参考。

S821A-X2

通道型 FOV, 9m距离

S821A-X2 传感器, 除了先进的检测区域（对称、非对称或通道**FOV**）外, 它还支持比标准S821A-X1型号更高的速度 **(4m/s)** 和更长的距离（**9**米）。因此, **S821A-X2** 在土方运输、铁路、采矿和农业等领域非常理想。

传感器执行以下主要功能:

- **运动和场景分析**
- **与控制单元通信并处理运动数据和诊断信息**
- **为了区分人员安全防护或与其他物体的防碰撞， 可以选择目标的RCS。自定义目标检测是一种安全功能， 允许检测具有特定RCS值的一个或多个目标的侵入。**

检测区域

0 - 5m [最小设定距离: 0.2m]
水平面: 10-100°
垂直面: 20°

5 - 9m
水平面: 10-40°
垂直面: 20°

4个独立的检测区域
可自由调整角度（见下文）
最大检测距离总长度9m 。

经典型 FOV α = β 或 α ≠ β

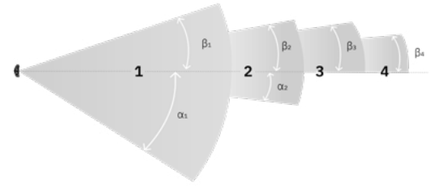

每个区域的大小在 10°-100°的范围内 (0.5-5m之间) 和 10°-40°的范围内 (5-9m之间) 以5°增量动态调整 。

通道型 FOV L = R 或 L ≠ R

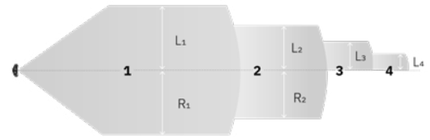

经典型 FOV
(具有对称或不对称形状)

[0-5m] α: 0°-50° β: 0°-50°
[5-9m] α: 0°-20° β: 0°-20°

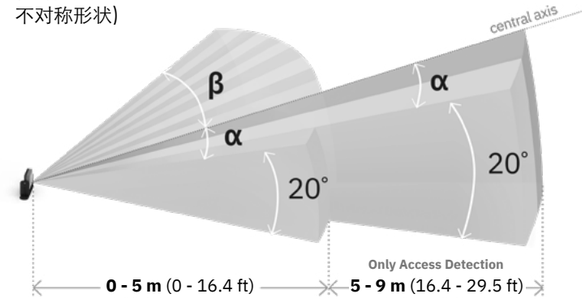

通道 FOV
(具有对称或不对称形状)

[0-5m] L + R ≥ 20cm
[5-9m] L + R ≥ 30cm

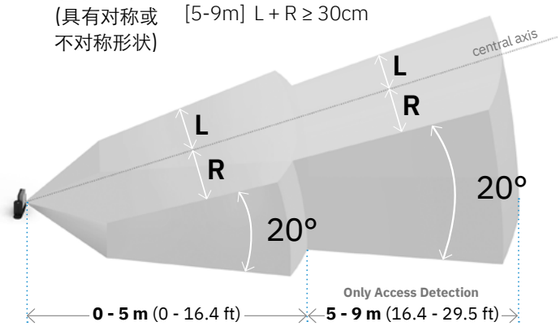

Part No. **CHN0305180.5A0**

9m 检测距离 | **4s** 重启延时 | **4 m/s** 最大目标速度 | **20°** 垂直面 | **RCS** 可设定

技术规格

频率	毫米波 V-波段: 60 GHz
连接	两 5 针 M12 接头 (1 阳 和 1 阴)
CAN 总线终端器	120 Ω (另外购买，与终端连接器一起安装)
供电	12 V dc ± 20%, 通过控制单元供电
功耗	2.2 W
防护等级	IP67
工作温度	从 -30 至+60 °C (-22 至 +140 °F)
外壳材料	传感器: PA66 | 支架: PA66 和玻璃纤维 (GF)

3 轴支架:
传感器可以在三个轴上旋转(x, y, z).

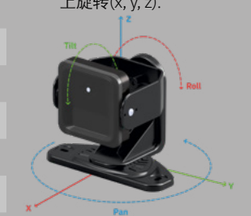

英斯湃特（北京）电子有限公司 - 保留所有权利. - inxpect.com.cn - hello-china@inxpect.com
由 Inxpect 在意大利设计制造，仅面向中国市场。技术规格如有变更，恕不另行通知。所有图片仅供参考。

INXPECT 中国版

SIL2 PLd CERTIFIED

IEC TS 61496-5 certified

S823A-X2



中国版

PLd 雷达传感器 9m距离 | 垂直面 FOV 12°

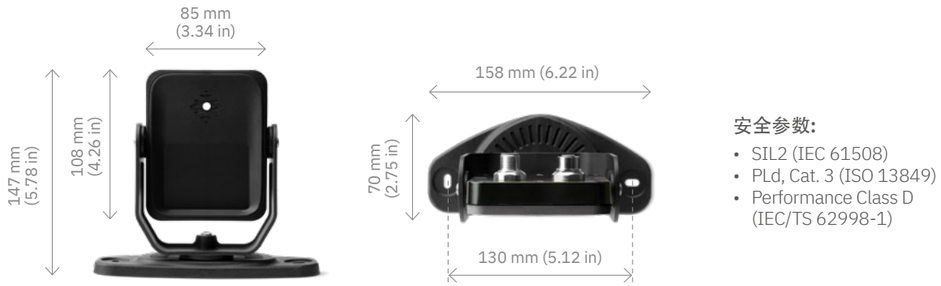

安全参数:

- SIL2 (IEC 61508)
- PLd, Cat. 3 (ISO 13849)
- Performance Class D (IEC/TS 62998-1)

英斯汗特（北京）电子有限公司 - 保留所有权利. - inxpect.com.cn - hello-china@inxpect.com
由 Inxpect 在意大利设计制造，仅面向中国市场。技术规格如有变更，恕不另行通知。所有图片仅供参考。

S823A-X2

垂直面 FOV 12°, 9m距离

S823A-X2 传感器，除了配备12°垂直角覆盖的高级FOV外，还支持比标准 S823A-X1 型号更高的速度（4m/s）和更长的距离（9m）。因此，**S823A-X2** 在土方运输、铁路、采矿和农业等领域非常理想。

传感器执行以下主要功能：

- **运动和场景分析**
- **与控制单元通信并处理运动数据和诊断信息**
- **为了区分人员安全防护或与其他物体的防碰撞，可以选择目标的RCS。自定义目标检测是一种安全功能，允许检测具有特定RCS值的一个或多个目标的侵入。**

检测区域

0 - 5m [最小设定距离: 0.2m]
水平面: 10-100°
垂直面: 12°

5 - 9m
水平面: 10-40°
垂直面: 12°

4个独立检测区域
可自由调整角度（见下文）
最大检测距离总长度 9 m 。

经典型 FOV α = β 或 α ≠ β

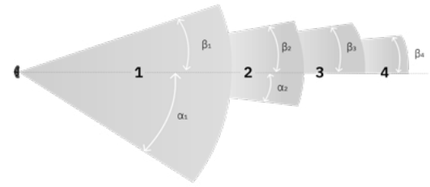

每个区域的大小在10°-100°的范围内 (0.5-5m之间) 和10°-40°的范围内 (5-9m之间) 以5°增量动态调整 。

通道型 FOV L = R 或 L ≠ R

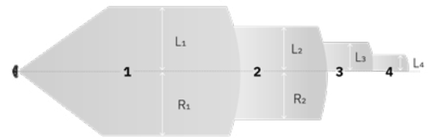

经典型 FOV
(具有对称或不对称形状)

[0-5m] α: 0°-50° β: 0°-50°
[5-9m] α: 0°-20° β: 0°-20°

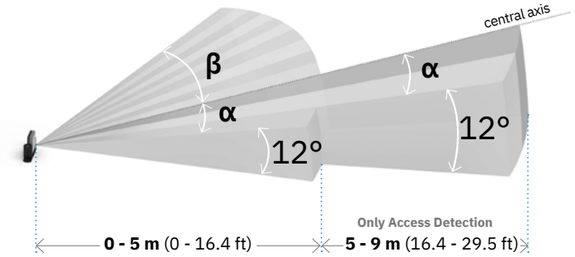

通道 FOV
(具有对称或不对称形状)

[0-5m] L + R ≥ 20cm
[5-9m] L + R ≥ 30cm

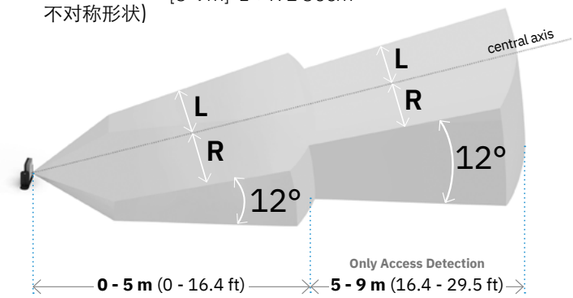

Part No. **CHN0306180.5A0**

9m 检测距离 | **4s** 重启延时 | **4 m/s** 最大目标速度 | **12°** 垂直面 | **RCS** 可设定

技术规格

频率	毫米波 V-波段: 60 GHz
连接	两 5 针 M12 接头 (1 阳 和 1 阴)
CAN 总线终端器	120 Ω (另外购买，与终端连接器一起安装)
供电	12 V dc ± 20%, 通过控制单元供电
功耗	2.2 W
防护等级	IP67
工作温度	从 -30 至+60 °C (-22 至 +140 °F)
外壳材料	传感器: PA66 | 支架: PA66 和玻璃纤维 (GF)

3 轴支架:
传感器可以在三个轴上旋转(x, y, z).

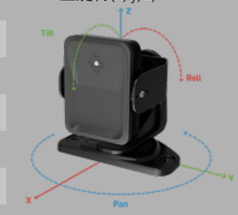

英斯汗特（北京）电子有限公司 - 保留所有权利. - inxpect.com.cn - hello-china@inxpect.com
由 Inxpect 在意大利设计制造，仅面向中国市场。技术规格如有变更，恕不另行通知。所有图片仅供参考。

INXPECT 中国版

SIL2 PLd CERTIFIED

IEC TS 61496-5 certified

C821A-P1 PROFIsafe



中国版

PLd 雷达控制单元 | PROFISAFE, ETHERNET 和 数字量I/O

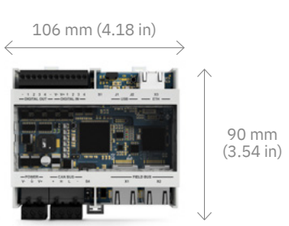



安全参数:

- SIL2 (IEC 61508)
- PLd, Cat. 3 (ISO 13849)
- Performance Class D (IEC/TS 62998-1)

英斯洱特（北京）电子有限公司 - 保留所有权利. - inxpect.com.cn - hello-china@inxpect.com
由 Inxpect 在意大利设计制造，仅面向中国市场。技术规格如有变更，恕不另行通知。所有图片仅供参考。

C821A-P1

PROFIsafe, Ethernet 和 数字量I/O

C821A-P1 是Inxpect安全雷达最先进的控制单元，具有最广泛的通信选项。Inxpect 安全应用程序允许配置灵敏度水平、安全功能、检测区域大小和控制单元的 I/O 端口。

安全总线
目前支持 PROFIsafe 安全总线协议。

安全 Ethernet
受行业标准网络安全协议保护的远程配置和管理。

USB
本地配置选项

数字量输入

系统拥有两个TYPE3的双通道输入。或者，四通道也可以用作单通道的数字量输入(category2)来支持以下的功能。:

- 静音信号
- 急停信号
- 重启信号

4个输出信号开关

作为安全输出：两个双通道安全OSSD。

作为辅助输出：四个辅助输出，可配置为信号重启反馈、故障、静音状态。

动态设定检测区域
PROFIsafe 连接允许设定多达32个可实时切换的配置。

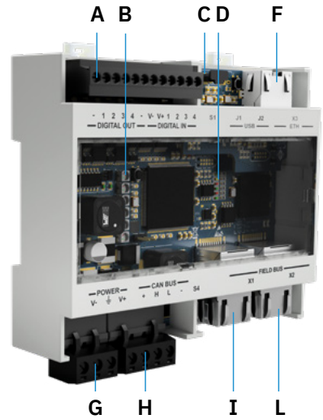

A - I/O 端子排
B - 系统状态 LED
C - Micro USB 端口
D - Fieldbus 状态 LED
F - Ethernet 端口
G - 供电端子排
H - CAN 总线端子排用于连第一个传感器
I - Ethernet Fieldbus 端口1
L - Ethernet Fieldbus 端口2

技术规格

Part No. **CHN0301080.2B0**

PROFIsafe

和 MODBUS

输出	4 个开关输出信号 (OSSDs) 或 2 个双通道安全输出
安全输出	高电平输出 (带有扩展保护功能) 最大电压: 30 V dc | 最大电流: 0.4 A | 最大功率: 12 W
输入	2 个双通道 TYPE3 数字量输入带有普通接地 4 个单通道 TYPE3 数字量输入带有通用接地
***Fieldbus* 接口**	基于 Ethernet 的安全总线 (PROFIsafe)
***MODBUS* 接口**	Ethernet 接口用于实时数据监控
供电	24 V dc (20–28 V dc) 最大电流: 1 A (非 OSSD)
最大功耗	5 W (非 OSSD)
安装方式	DIN 导轨
防护等级	IP20
接线端子	截面: 1 mm^2 | 最大电流: 4 A 对应 1 mm^2 电缆
系统配置	Ethernet, USB

英斯洱特（北京）电子有限公司 - 保留所有权利. - inxpect.com.cn - hello-china@inxpect.com
由 Inxpect 在意大利设计制造，仅面向中国市场。技术规格如有变更，恕不另行通知。所有图片仅供参考。

INXPECT 中国版

SIL2 PLd CERTIFIED

IEC TS 61496-5 certified

C822A-CC



中国版

PLd 雷达控制单元 | ETHERNET 和 数字量 I/O

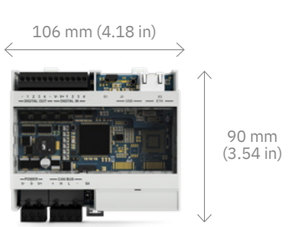



安全参数:

- SIL2 (IEC 61508)
- PLd, Cat. 3 (ISO 13849)
- Performance Class D (IEC/TS 62998-1)

英斯汗特（北京）电子有限公司 - 保留所有权利. - inxpect.com.cn - hello-china@inxpect.com
由 Inxpect 在意大利设计制造，仅面向中国市场。技术规格如有变更，恕不另行通知。所有图片仅供参考。

C822A-CC

Ethernet 和 数字量I/O

C822A-CC 提供USB和以太网通信接口，提供本地和远程配置选项。在这两种情况下，Inxpect安全应用程序都允许配置灵敏度级别、安全功能、检测区域的大小以及控制单元的I/O端口的功能。

安全 Ethernet
受行业标准网络安全协议保护的远程配置和管理。

USB
本地配置选项

数字量输入

系统拥有两个TYPE3的双通道输入。或者，四通道也可以用作单通道的数字量输入(category2)来支持以下的功能:

- 静音信号
- 急停信号
- 重启信号

4个输出信号开关

作为安全输出：两个双通道安全OSSD。

作为辅助输出：四个辅助输出，可配置为信号重启反馈、故障、静音状态。

动态设定检测区域

允许设定最多8个可实时切换的配置。



A - I/O 端子排
B - 系统状态 LED
C - Micro USB 端口
E - Ethernet 端口
F - 供电端子排
G - CAN 总线端子排用于连第一个传感器

技术规格

Part No. **CHN0303080.2B0**

MODBUS

输出	4 个开关输出信号 (OSSDs) 或 2 个双通道安全输出
安全输出	高电平输出 (带有扩展保护功能) 最大电压: 30 V dc | 最大电流: 0.4 A | 最大功率: 12 W
输入	2 个双通道 TYPE3 数字量输入带有普通接地 4 个单通道 TYPE3 数字量输入带有通用接地
***MODBUS* 接口**	Ethernet 接口用于实时数据监控
供电	24 V dc (20–28 V dc) 最大电流: 1 A (非 OSSD)
最大功耗	5 W (非 OSSD)
安装方式	DIN 导轨
防护等级	IP20
接线端子	截面: 1 mm^2 | 最大电流: 4 A 对应 1 mm^2 电缆
系统配置	Ethernet, USB

英斯汗特（北京）电子有限公司 - 保留所有权利. - inxpect.com.cn - hello-china@inxpect.com
由 Inxpect 在意大利设计制造，仅面向中国市场。技术规格如有变更，恕不另行通知。所有图片仅供参考。

INXPECT 中国版

SIL2 PLd CERTIFIED

IEC TS 61496-5 certified

C823A-CC



中国版

PLd 雷达控制单元 | 数字量 I/O

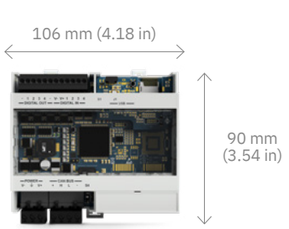



安全参数:

- SIL2 (IEC 61508)
- PLd, Cat. 3 (ISO 13849)
- Performance Class D (IEC/TS 62998-1)

英斯汗特（北京）电子有限公司 - 保留所有权利. - inxpect.com.cn - hello-china@inxpect.com
由 Inxpect 在意大利设计制造，仅面向中国市场。技术规格如有变更，恕不另行通知。所有图片仅供参考。

C823A-CC

数字量 I/O

C823A-CC 为所有Inxpect安全雷达传感器提供基本但足够灵活的控制功能。Inxpect安全应用程序通过USB工作，以配置灵敏度级别、安全功能、检测区域的大小以及控制单元的I/O端口的功能

USB
本地配置选项

数字量输入

系统拥有两个TYPE3的双通道输入。或者，四通道也可以用作单通道的数字量输入(category2)来支持以下的功能。:

- 静音信号
- 急停信号
- 重启信号

4个输出信号开关

作为安全输出：两个双通道安全OSSD。

作为辅助输出：四个辅助输出，可配置为信号重启反馈、故障、静音状态。

动态设定检测区域

允许设定最多8个可实时切换的配置。



A - I/O 端子排
B - 系统状态 LED
C - Micro USB 端口
E - 供电端子排
F - CAN 总线端子排用于连第一个传感器

技术规格

Part No. **CHN0304080.2B0**

输出	4 个开关输出信号 (OSSDs) 或 2 个双通道安全输出
安全输出	高电平输出 (带有扩展保护功能) 最大电压: 30 V dc | 最大电流: 0.4 A | 最大功率: 12 W
输入	2 个双通道 TYPE3 数字量输入带有普通接地 4 个单通道 TYPE3 数字量输入带有通用接地
供电	24 V dc (20–28 V dc) 最大电流: 1 A (非 OSSD)
最大功耗	5 W (非 OSSD)
安装方式	DIN 导轨
防护等级	IP20
接线端子	截面: 1 mm^2 | 最大电流: 4 A 对应 1 mm^2 电缆
系统配置	USB

英斯汗特（北京）电子有限公司 - 保留所有权利. - inxpect.com.cn - hello-china@inxpect.com
由 Inxpect 在意大利设计制造，仅面向中国市场。技术规格如有变更，恕不另行通知。所有图片仅供参考。

INXPECT
中国版

英斯湃特（北京）电子有限公司

北京市朝阳区东大桥路8号
1号楼6层707室

hello-china@inxpect.com
www.inxpect.com.cn